Diagrama 1 – Ponto fantasia (A)

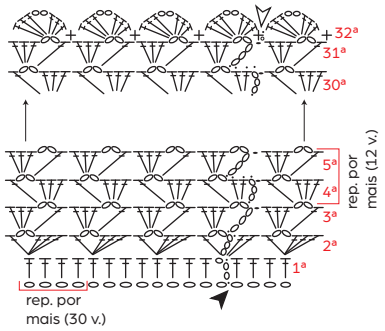

Diagrama 2 – Ponto fantasia (B)

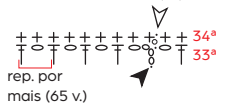

Legenda
- ○ Corr.
- • P.bx.
- ┼ P.b.
- ┬ P.a.
- ▲ Início
- △ Arremate
- ↑↑ Sentido do trabalho

Diagrama 3 – Ponto fantasia (C)

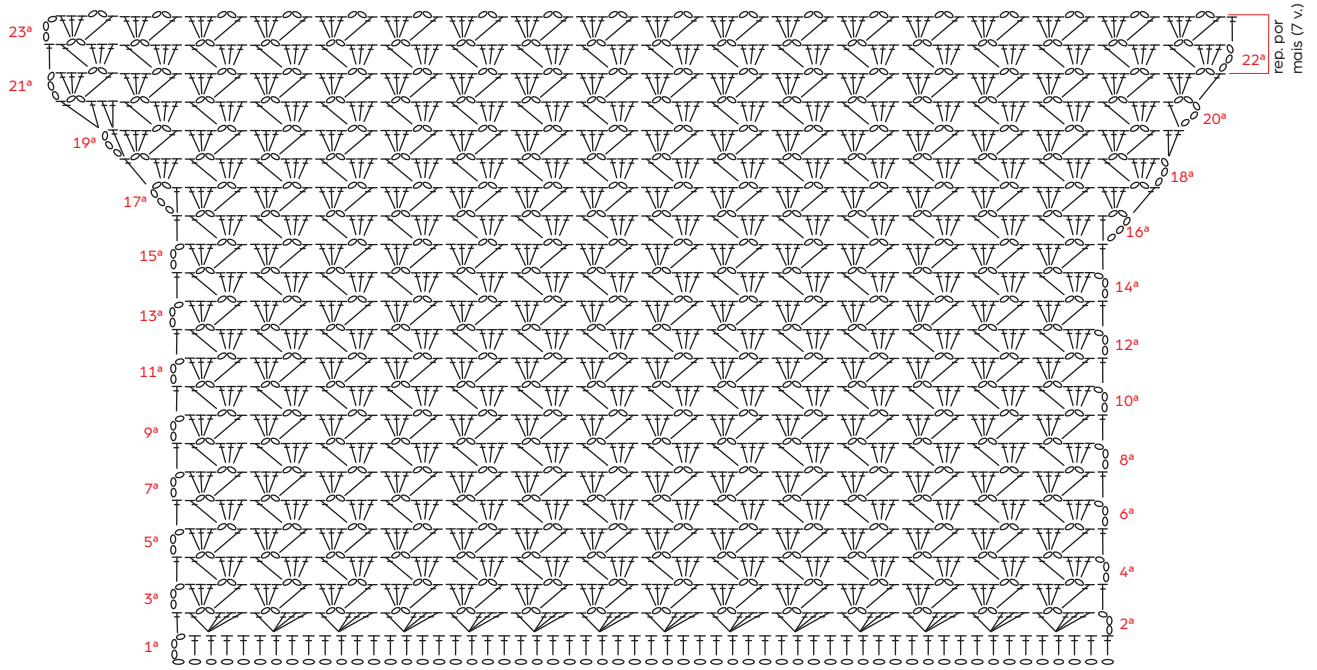

Diagrama 6 – Ponto fantasia (F)

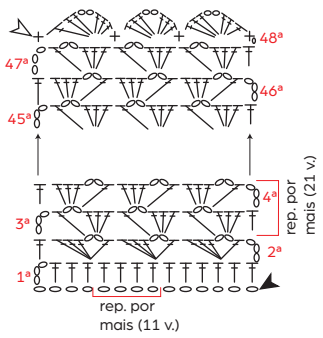

Diagrama 7 – Ponto fantasia (G)

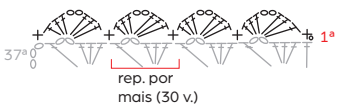

Diagrama 4 – Ponto fantasia (D)

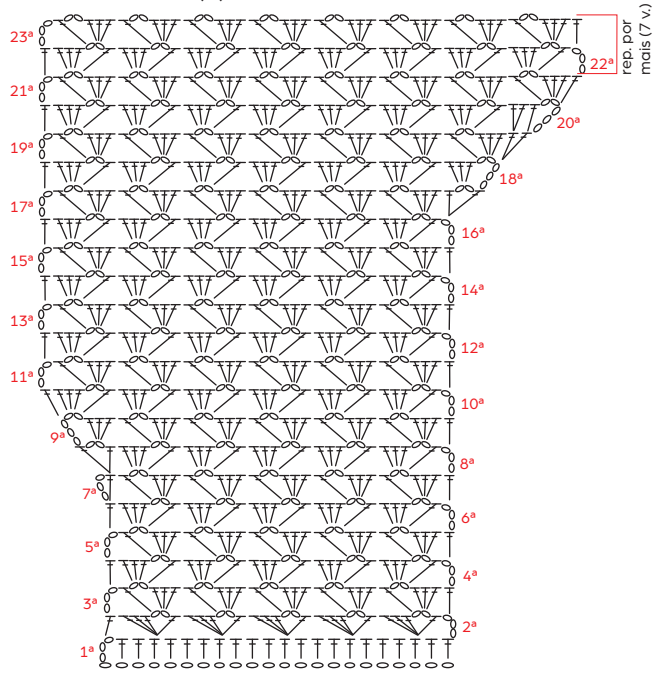

Diagrama 5 – Ponto fantasia (E)

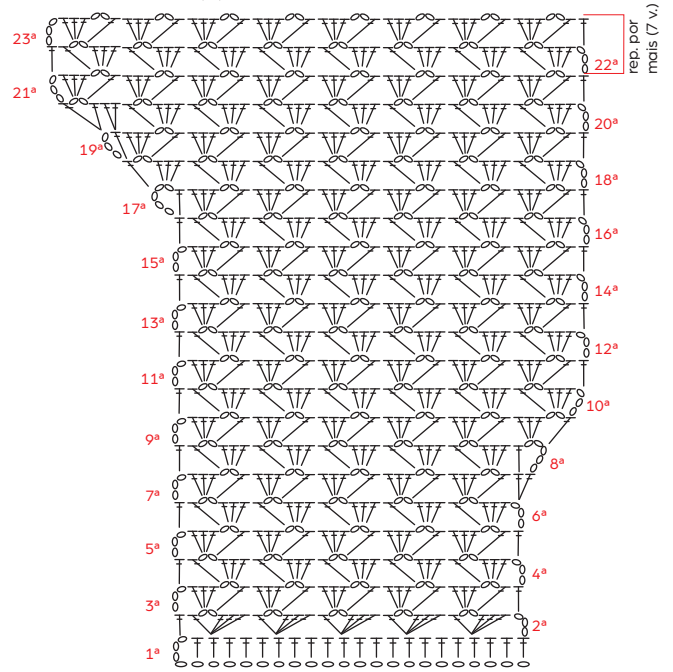

Esquema de medidas

Saia

Parte da frente = Parte detrás

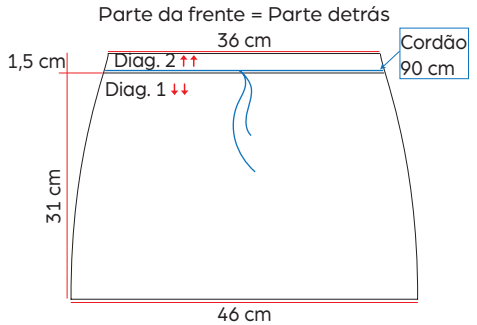
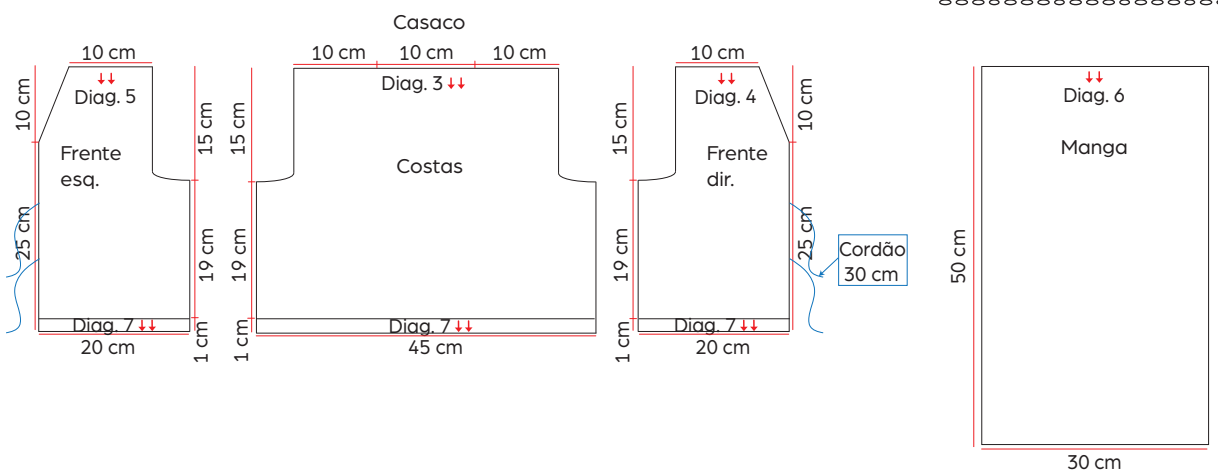
Casaco